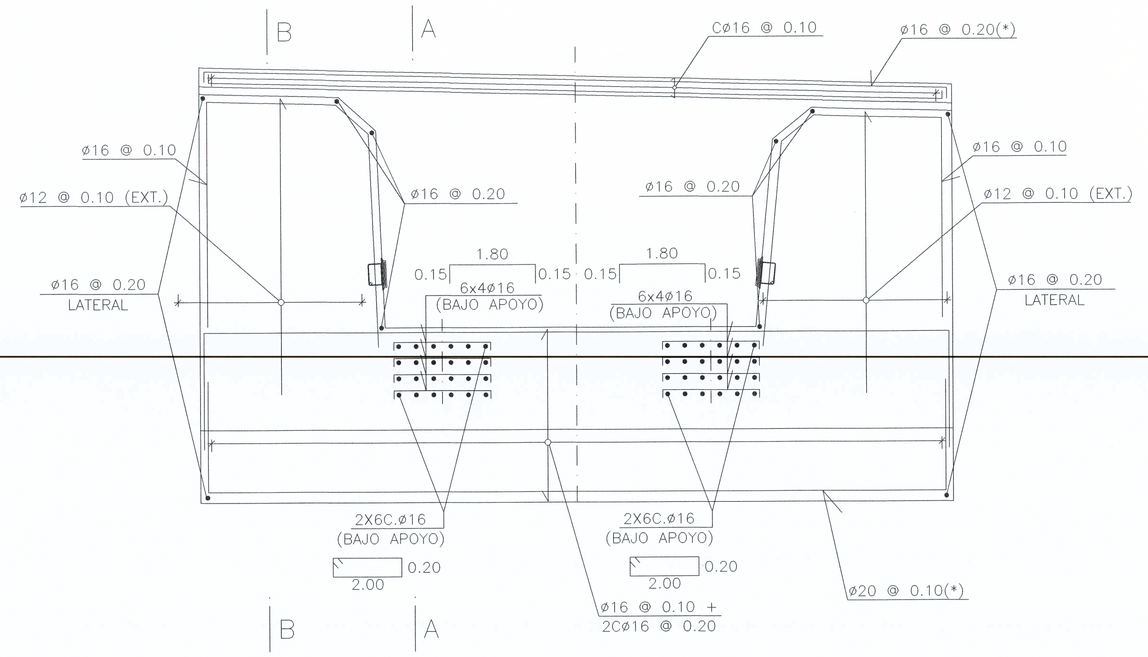

ALZADO FRONTAL
ESCALA 1:75

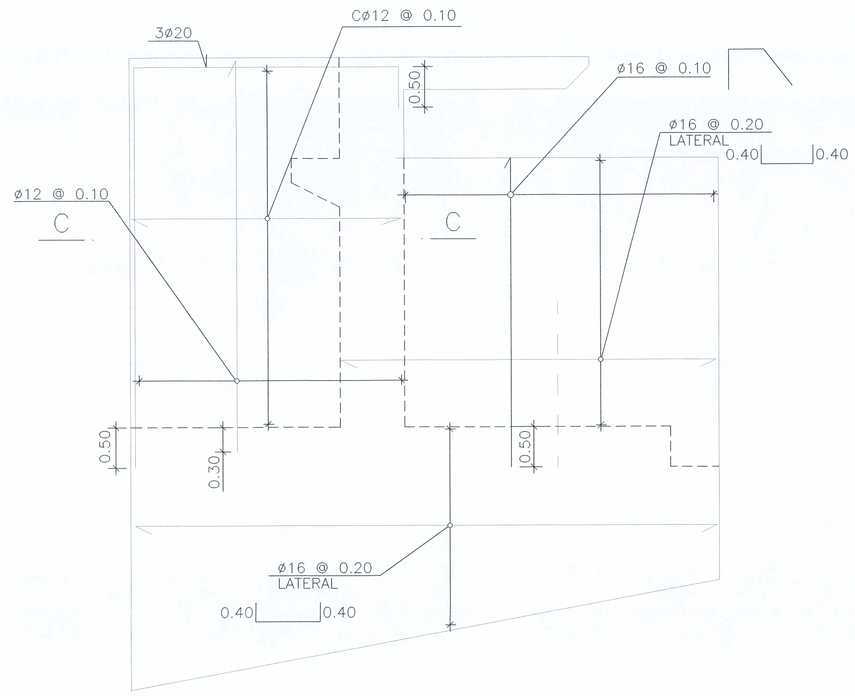

ALZADO LATERAL
ESCALA 1:50

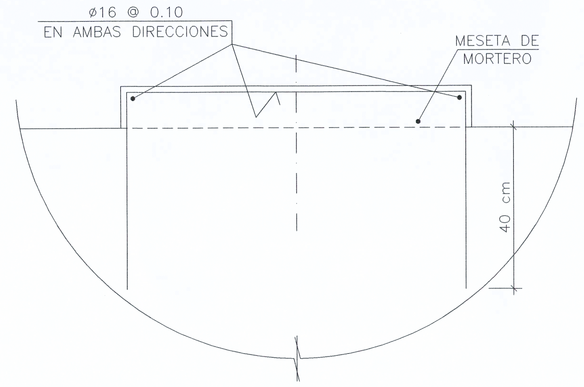

DETALLE DE ARMADO
DE MESETAS DE MORTERO
ESCALA 1:10

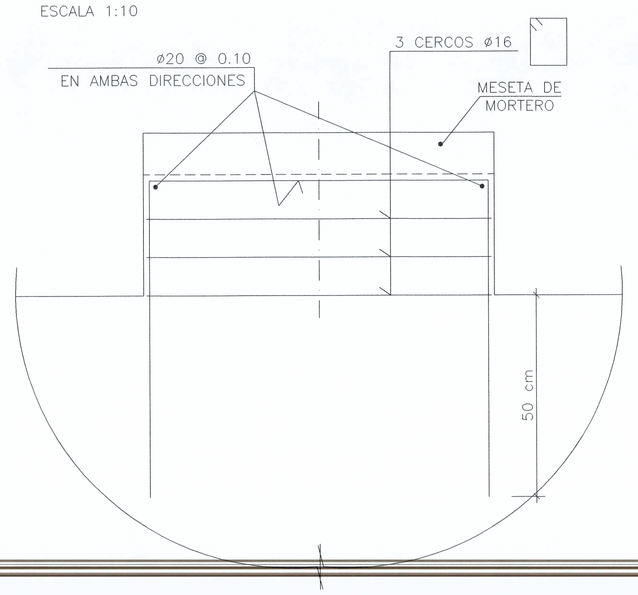

DETALLE DE ARMADO
DE DADOS DE HORMIGON
ESCALA 1:10

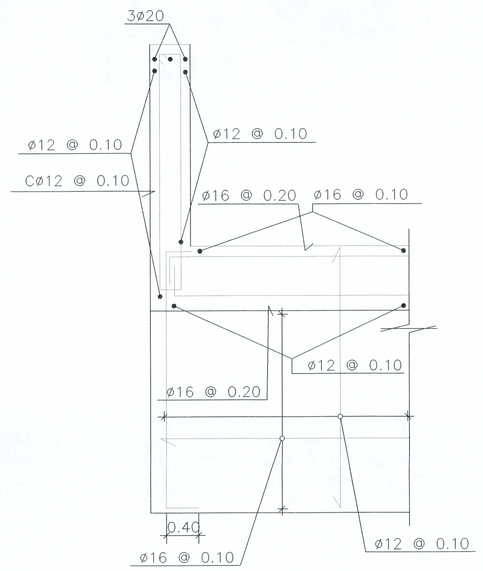

SECCION C–C
ESCALA 1:50

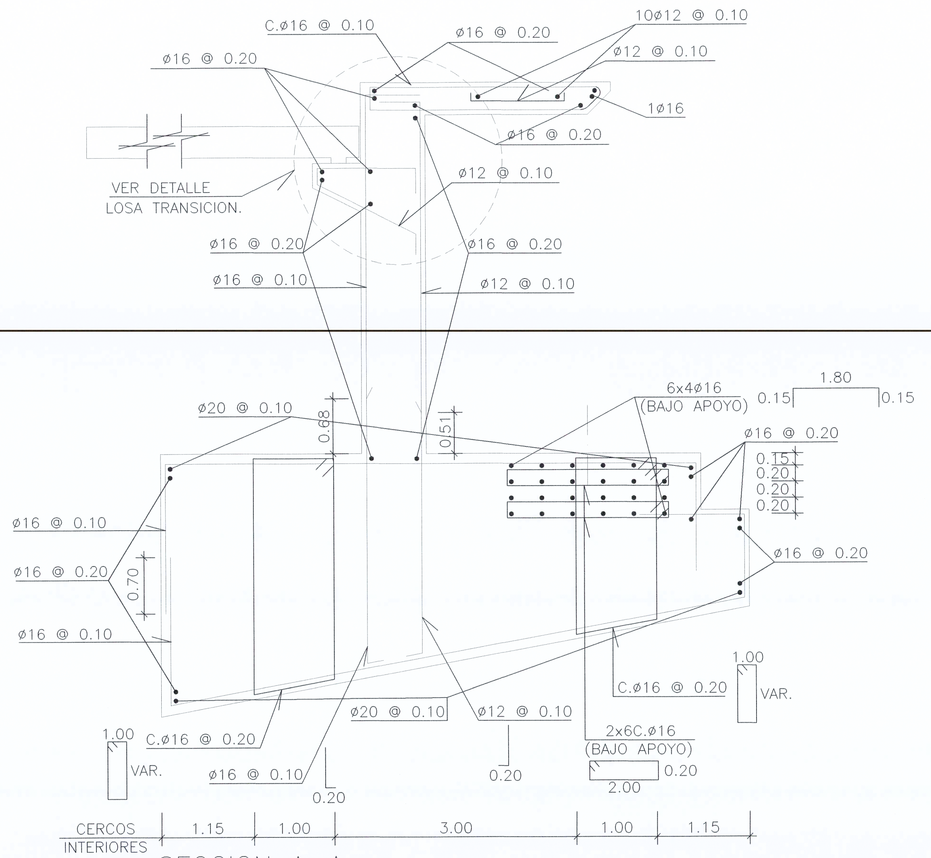

SECCION A–A
ESCALA 1:50

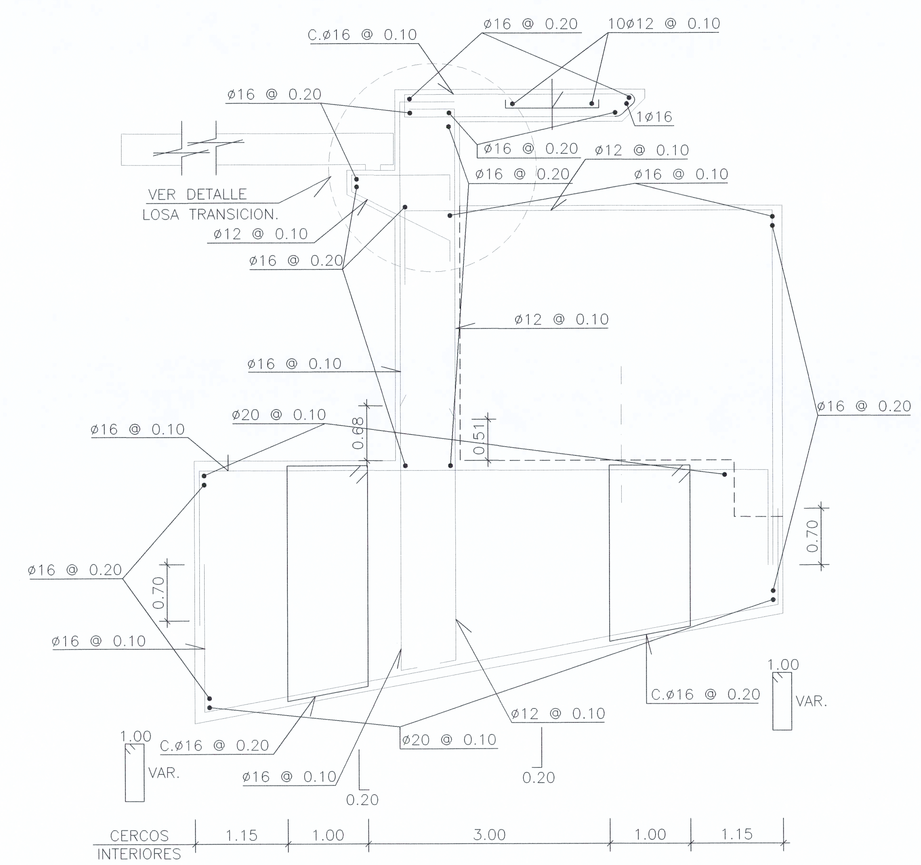

SECCION B–B
ESCALA 1:50

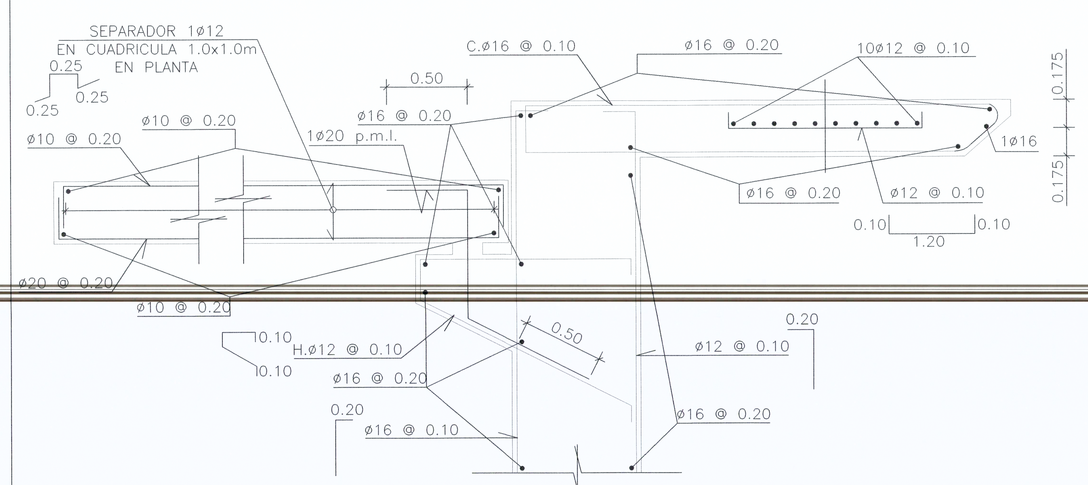

DETALLE CORONACION DE ESTRIBO
ESCALA 1:25

TABLA DE CANTIDADES	ESTRIBOS
Hormigon simple fc=180 Kg/cm².	55,65 m³.
Hormigon simple fc=350 Kg/cm². (Zapatas)	434,00 m³.
Hormigon simple fc=350 Kg/cm². (Estribos–Muros)	868,50 m³.
Hormigon simple fc=350 Kg/cm². (Losa acceso)	39,00 m³.
Acero de refuerzo corrugado Fy= 4.200 Kg/cm².	114.945,60 Kg.

Empresa Pública Metropolitana de Movilidad y Obras Públicas

ING. FERNANDO ROMO
DIRECTOR DE PROYECTO

ING. FERNANDO ROMO
DISEÑO ESTRUCTURAL

REVISO : ING. MIGUEL LEÓN TORRES, SUPERVISOR

REVISO : ING. JUAN F. BORJA RAMOS, GERENTE DE LA UPEV

PROYECTO : ACCESO A QUITO DESDE LOS VALLES ORIENTALES Y CONSTRUCCION DEL PUENTE GUAYASAMIN

UBICACION : PUENTE GUAYASAMIN

CONTIENE : ESTRIBOS
ESTRIBO 1. ARMADURAS

ESCALAS : INDICADAS

FECHA : NOVIEMBRE 2014

ARCHIVO DIGITAL : 06.02.03-ESTRIBO 1. ARM.dwg

DIBUJO : FERNANDO ROMO CONSULTORES

LAMINA : 3/6